## Wpięcie przyłącza

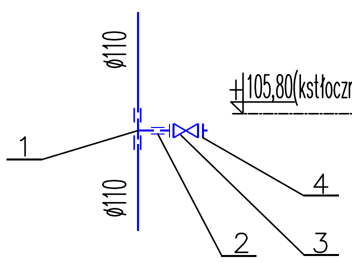


1 – Trójnik elektrooporowy DN110/50
2 – Łącznik rurowo-kołnierzowy DN50
3 – Zasuwa do przyłącza domowego DN40
4 – Zaślepka kołnierzowa DN50

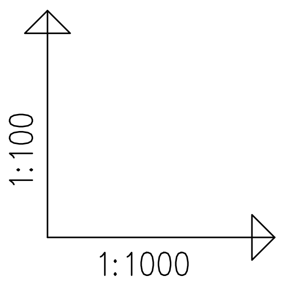


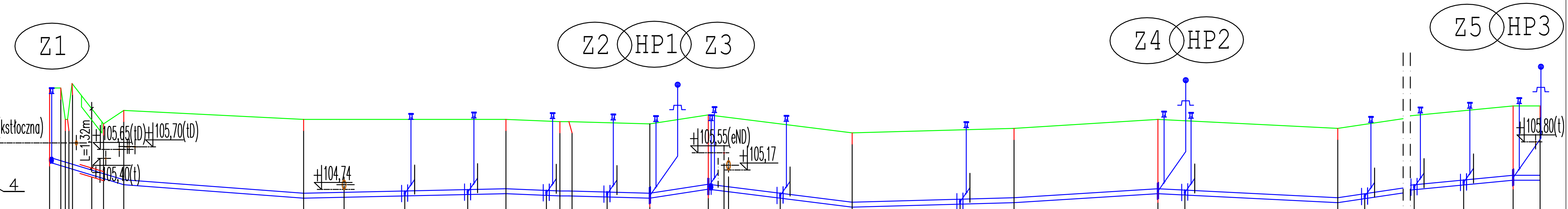


poziom por.96,00 m n.p.m.

| Odległość [m] | Węzeł | Rzędna terenu istn. [m n.p.m.] | Rzędna osi rury [m n.p.m.] | Zagłębienie [m] | Opis |
|---|---|---|---|---|---|
| 0,00 | T1 | 107,00 | 105,40 | 1,60 | Wpięcie do istniejącej sieci wodociągowej ø200 poprzez trójnik kołnierzowy redukcyjny DN200/100 Zasuwa kołnierzowa DN100 z obudową teleskopową i skrzynką uliczną |
| 2,50 | | 107,00 | 105,33 | 1,67 | |
| 3,50 | | 106,30 | 105,30 | 1,00 | |
| 4,00 | | 106,30 | 105,29 | 1,01 | |
| 5,00 | | 107,10 | 105,25 | 1,85 | Rura osłonowa HDPE ø200, L=6,0m |
| 12,00 | | 106,20 | 105,04 | 1,16 | |
| 16,50 | | 106,50 | 104,90 | 1,60 | Zmiana kierunku pod kątem 10° |
| 56,50 | | 106,30 | 104,60 | 1,70 | Zmiana kierunku pod kątem 3° |
| 65,50 | | 106,30 | 104,62 | 1,68 | Istniejąca sieć kanalizacji sanitarnej ø200 PVC |
| 79,00 | | 106,30 | 104,65 | 1,65 | Trójnik elektroporowy z zasuwą odcinającą kołnierzową DN50 i kołnioerzem ślepym |
| 93,00 | | 106,30 | 104,68 | 1,62 | Trójnik elektroporowy z zasuwą odcinającą kołnierzową DN50 i kołnioerzem ślepym |
| 101,50 | | 106,30 | 104,70 | 1,60 | Zmiana kierunku pod kątem 5° |
| 110,50 | | 106,26 | 104,66 | 1,60 | Trójnik elektroporowy z zasuwą odcinającą kołnierzową DN50 i kołnioerzem ślepym |
| 113,50 | | 106,25 | 104,65 | 1,60 | Zmiana kierunku pod kątem 15° |
| 115,50 | | 106,25 | 104,65 | 1,60 | Zmiana kierunku pod kątem 15° |
| 122,00 | | 106,23 | 104,63 | 1,60 | Trójnik elektroporowy z zasuwą odcinającą kołnierzową DN50 i kołnioerzem ślepym |
| 133,50 | T2 | 106,20 | 104,60 | 1,60 | Odgałęzienie do hydrantu HP80 Trójnik redukcyjny kołnierzowy DN100/80 + odcinek ø90 PE, L=1,5m + hydrant nadziemny wrąz z zasuwą kołnierzową DN80 mm z obudową teleskopową i skrzynką uliczną |
| 146,50 | T3 | 106,40 | 104,80 | 1,60 | Trójnik kołnierzowy DN100 Zasuwa kołnierzowa DN100 z obudową teleskopową i skrzynką uliczną Zmiana kierunku pod kątem 90 stopni |
| 151,00 | | 106,34 | 104,74 | 1,60 | Projektowana sieć kanalizacji sanitarnej ø200 PVC |
| 162,50 | | 106,20 | 104,60 | 1,60 | Trójnik elektroporowy z zasuwą odcinającą kołnierzową DN50 i kołnioerzem ślepym |
| 178,50 | | 106,00 | 104,40 | 1,60 | |
| 202,50 | | 106,07 | 104,47 | 1,60 | Trójnik elektroporowy z zasuwą odcinającą kołnierzową DN50 i kołnioerzem ślepym |
| 214,50 | | 106,10 | 104,50 | 1,60 | |
| 246,50 | T4 | 106,30 | 104,70 | 1,60 | Odgałęzienie do hydrantu HP80 Trójnik redukcyjny kołnierzowy DN100/80 + odcinek ø90 PE, L=1,5m + hydrant nadziemny wrąz z zasuwą kołnierzową DN80 mm z obudową teleskopową i skrzynką uliczną |
| 252,50 | | 106,27 | 104,67 | 1,60 | Trójnik elektroporowy z zasuwą odcinającą kołnierzową DN50 i kołnioerzem ślepym |
| 286,50 | | 106,10 | 104,50 | 1,60 | |
| 292,50 | | 106,13 | 104,53 | 1,60 | Trójnik elektroporowy z zasuwą odcinającą kołnierzową DN50 i kołnioerzem ślepym |
| 328,50 | | 106,32 | 104,72 | 1,60 | Trójnik elektroporowy z zasuwą odcinającą kołnierzową DN50 i kołnioerzem ślepym |
| 363,50 | | 106,50 | 104,90 | 1,60 | Trójnik elektroporowy z zasuwą odcinającą kołnierzową DN50 i kołnioerzem ślepym |
| 385,50 | T5 | 106,60 | 104,97 | 1,63 | Odgałęzienie do hydrantu HP80 Trójnik redukcyjny kołnierzowy DN100/80 + odcinek ø90 PE, L=1,5m + hydrant nadziemny wrąz z zasuwą kołnierzową DN80 mm z obudową teleskopową i skrzynką uliczną |
| 391,50 | | 106,60 | 105,00 | 1,60 | Koniec rury zaślepić |

| Odcinek [m] | Materiał,Średnica | Spadek [%] | Długość [m] |
|---|---|---|---|
| 0,00 – 16,50 | PE110 | 3,03 | 2,50; 1,00; 0,50; 1,00; 7,00; 4,50 |
| 16,50 – 56,50 | PE110 | 0,75 | 40,00 |
| 56,50 – 101,50 | PE110 | 0,22 | 45,00 |
| 101,50 – 113,50 | PE110 | 0,42 | 12,00 |
| 113,50 – 115,50 | | | 2,00 |
| 115,50 – 133,50 | PE110 | 0,28 | 18,00 |
| 133,50 – 146,50 | PE110 | 1,54 | 13,00 |
| 146,50 – 178,50 | PE110 | 1,25 | 32,00 |
| 178,50 – 214,50 | PE110 | 0,28 | 36,00 |
| 214,50 – 246,50 | PE110 | 0,63 | 32,00 |
| 246,50 – 286,50 | PE110 | 0,50 | 40,00 |
| 286,50 – 385,50 | PE110 | 0,48 | 99,00 |
| 385,50 – 391,50 | | | 6,00 |

Hektometr: 0 – 1 – 2 – 3 – +0,92

## Wpięcie do istn. sieci

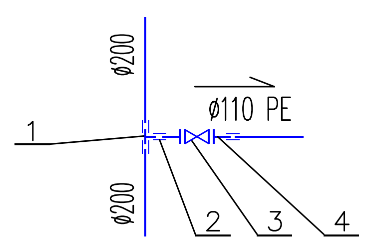


1 – Trójnik elektrooporowy redukcyjny DN200/100
2 – Łącznik rurowo-kołnierzowy RK DN100
3 – Zasuwa odcinająca kołnierzowa DN100
4 – Łącznik rurowo-kołnierzowy RK DN100

## Rozgałęzienie sieci (T3)

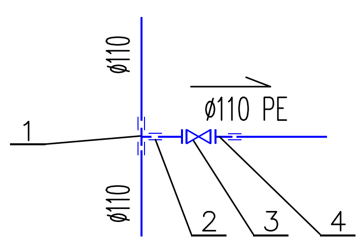


1 – Trójnik elektrooporowy DN100
2 – Łącznik rurowo-kołnierzowy RK DN100
3 – Zasuwa odcinająca kołnierzowa DN100
4 – Łącznik rurowo-kołnierzowy RK DN100

## Wpięcie hydrantu do sieci

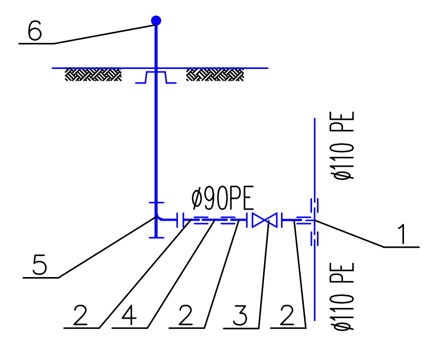


1 – Trójnik elektrooporowy redukcyjny DN100/80
2 – Łącznik rurowo-kołnierzowy RK DN80
3 – Zasuwa kołnierzowa typu E DN80
4 – Prostka PE Dn90, L=1,5m
5 – Kolano kołnierzowe żeliwne ze stopą DN80
6 – Hydrant nadziemny DN80

| | | | | |
|---|---|---|---|---|
| OBIEKT: | Rozbudowa sieci wodociągowej i sieci kanalizacji sanitarnej | | | |
| ADRES: | działki nr 401/2, 170/1, 274/4, 274/3, 271/32, 271/33, 269 obręb 0019 Niemstów jedn. ewid. 021102_2 Lubin (obszar wiejski) | | | 18.10.2022r. |
| TYTUŁ RYSUNKU: | Profil sieci wodociągowej – część 1 | | | Skala: 1:1000/1:100 |
| Projektant: | mgr inż. Leon Jatkiewicz upr. do projekt. nr 608/01/DUW | Podpis: | | Stadium: P.T. |
| Sprawdzający: | mgr inż. Krzysztof Werbowy upr. do projekt. nr 257/DOŚ/05 | Podpis: | | Nr rys. 2 |
| Asystent projektanta: | mgr inż. Marek Woźniak | Podpis: | | |